Lachenmeier
machine | film | service

Lachenmeier Stretch Hood T1

Küçük ve güçlü

Stretch hood teknolojisi palet sarma yöntemlerinin diğer türlerine göre önemli avantajlar sunmaktadır. Film ve enerji tüketiminde tasarruf - ürünün sergilenmesi, pazarlanması ve taşınması esnasında da ekstra avantajlar sunmaktadır.

Stretch hood filmi ürünün 5 tarafını sararak kirlenmeye ve hava şartlarına karşı korur. Nakliye ve depolama esnasında maruz kalabileceği stresleri azaltarak ürün hasar riskini düşürür.

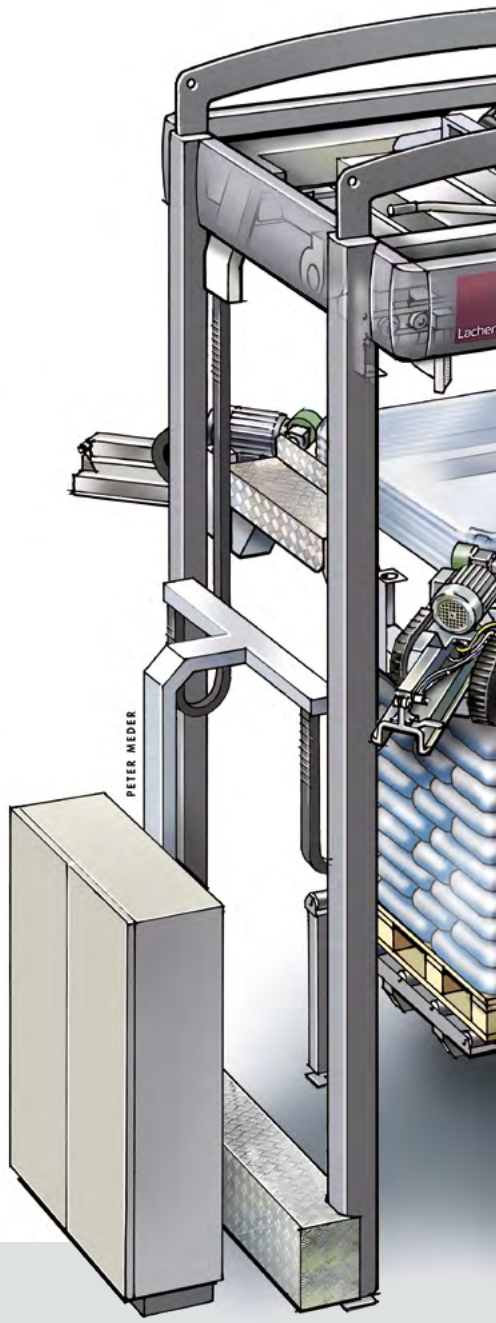

Lachenmeier Stretch Hood

Lachenmeier yenilikçi paketleme makineleri çözümlerini tüm endüstrilere hitaben sağlayan ve geliştiren dünya çapında tanınan global bir firmadır.

Stretch hood pek çok aplikasyona uygun bir paketleme metodudur. Palet yükleriniz düzgün, dengeli olabileceği gibi, devrilmeye de meyilli olabilirler. PET şişeler, beyaz eşya, kağıt ve gıda ürünleri, torba ve kutu gibi daha pek çok ürün.

Her ambalaj ve paketleme süreci ürünü korumak veya stabil olarak muhafaza etmek amacı içermektedir. Üretim ağından dağıtım zincirine, oradan da market raflarına kadar bu koruma sağlanmalıdır.

Müşterilerimizin ürünlerinin özel ihtiyaçlarını bilerek en verimli paketleme tipi ve modelini seçmekteyiz. Spesifik müşteri ve pazar segmentine uygun çözümler sunan makinelerimizi ihtiyaç sahiplerine iletmekten ötürü gurur duymaktayız.

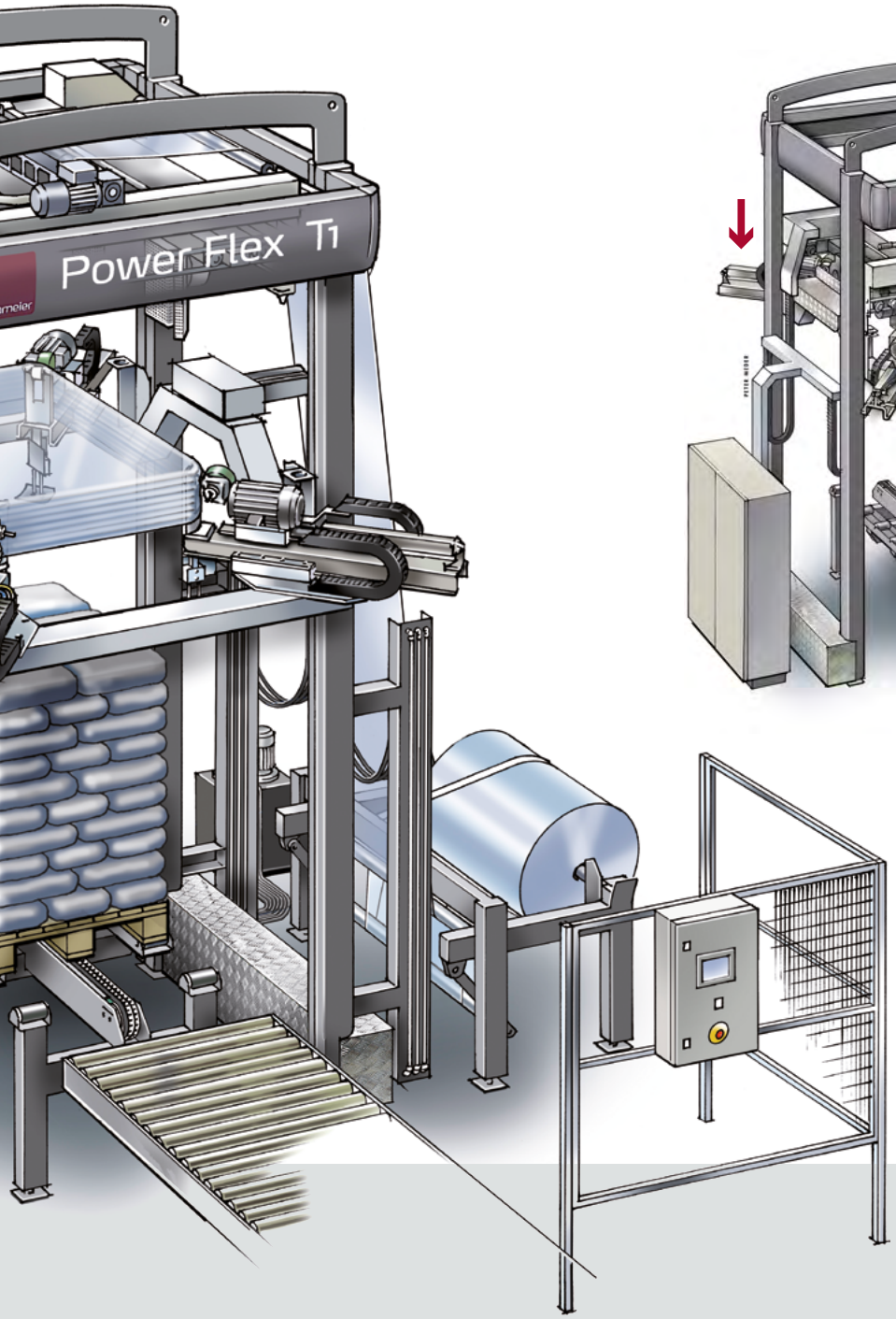

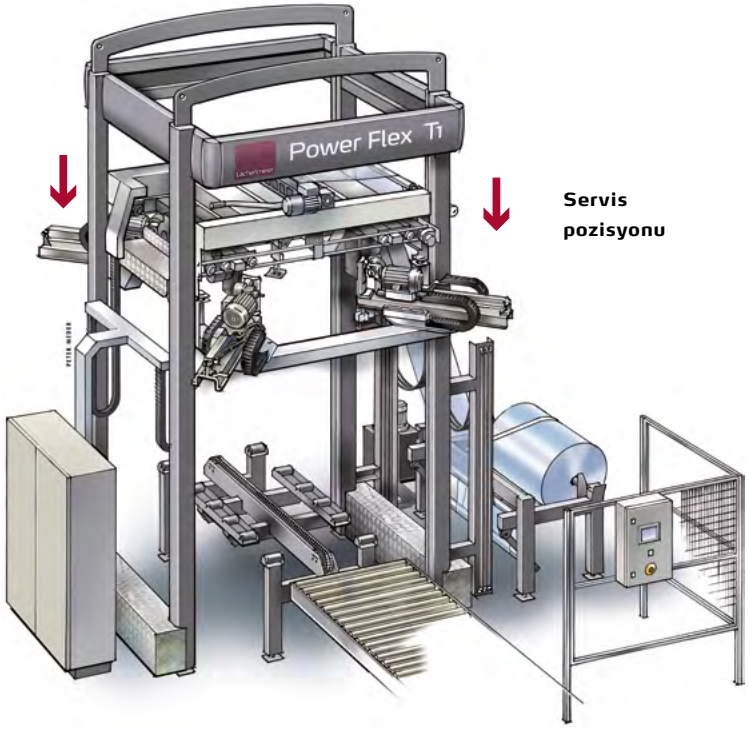

Power Flex T1

Zaman, mekan ve enerji tasarrufu
Tüm Lachenmeier makinelerinde olduğu gibi Power Flex T1 makinemiz de sade, kullanıcı dostu ve bakım kolaylığı sunan özelliklere sahiptir. Film besleme ünitesi, vakumlu ve mekanik film açma ünitemiz, hidrolik film germe, encoder kontrollü film germe ve giydirme özellikleri görsel olarak en iyi film uygulamasını ve ürünün öne çıkmasını sağlamaktadır.

Power Flex T1 makinesi sade yapısı ile kullanıcı kolaylığı sağlamakla birlikte zaman, mekan ve enerji de de tasarruf sunmaktadır.

Yeni T1 makinemizi sanayinin taleplerine daha yüksek performans, daha düşük işletme maliyetleri ve daha yüksek sürdürülebilirlik düzeyinde , küçük bir tasarım içinde tüm ayrıntıları kapsayan dizaynımız ile sunmaktayız.

En ince detayına kadar ispatlanmış Lachenmeier kalitesi...

Doğru Paketleme

Lachenmeier paketleme makineleri sektöründe 1969 yılından günümüze faaliyet göstermekte olup ilk stretch hood makinesini de yaklaşık 20 yıl önce üretmiştir. Lachenmeier en iyi üretici olarak sektörde bir ikon / simge olmakla beraber, güvenilirlik, performans ve makine güvenliği açısından da stretch hood sektörünün lideri konumundadır.

Stretch hood makinelerimiz pürüzsüz ve son derece güvenilir bir çalışma, dinamik performans, yenilikçi teknoloji, düşük enerji tüketimi, yedek parça ve film kullanımı ile tanınmaktadırlar.

Çığır açan tasarım ve akılcı mühendislik çözümleri Lachenmeier'i Lachenmeier kılan en önemli özelliktir. Mühendislerimiz daha iyi paketleme sonuçları, arttırılan güvenlik ve stabilite değerleri olmaksızın hiçbir yeniliğin Lachenmeier stretch hood makinelerinde yer alamayacığının bilincinde yeniliklere imza atmaktadırlar.

Power Flex T1

Yenilikçi endüstriyel tasarımı, zarif genel görünümü ile Power Flex T1 tadını keyifle çıkaracağınız bir ambalaj deneyimi sunuyor. Değişimi sizin için kolaylaştırdık.

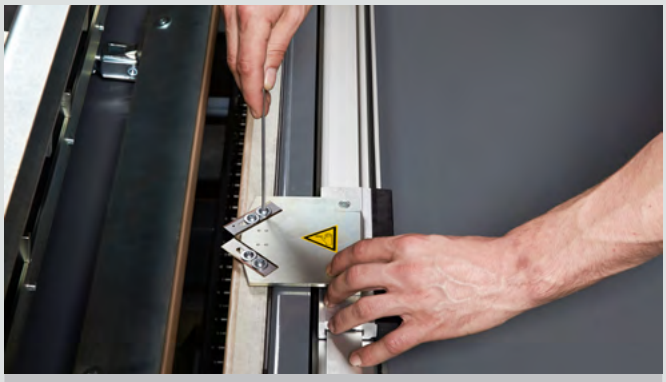

Servis kolaylığı
Power Flex T1 ile servis gerektiren tüm noktalara kolay erişim sağlanmaktadır. T1'e özel daha kolay, daha hızlı ve daha güvenli servis ve bakım için zemin seviyesine kadar makinenin üst platformu inecek şekilde dizayn edilmiştir. Filmin takılması, değiştirilmesi, film kaynak teli, film kesme bıçağı gibi bakımlar zemin seviyesinde yapılmaktadır. Makinenin üzerine merdiven ve takım çantası ile çıkılması gerekmemekte, siz yukarıya çıkacağınıza makinenin üst platformu size, zemin seviyesine indirilmektedir.

Olabildiğince kolaylaştırdık...

Enerji tasarrufu
Sürdürülebilirlik ve küresel çevre hassasiyetinin ön planda olduğu bu dönemde bizim gibi uzmanların çevre dostu ambalaj çözümleri sunmak için gerekli adımları atmamız, kaynakların kullanımında düşük işletme maliyetleri sağlayarak müşteri taleplerini karşılamamız, aynı zamanda performansın etkilenmeden sürdürülebilirliği öne çıkmaktadır.

Power Flex T1 makinesi bu hassasiyete daha düşük kuvvetli motor ve sürücüler kullanarak destek vermekte, düşük enerji ihtiyacı sayesinde küresel çevre hassasiyetlerine destek vermektedir.

Mekan tasarrufu
Mekan, fabrika alanı bugün üretim yapan tesislerin çoğunda önemli bir nokta. T1'in ayak izinin kapladığı alanın çok küçük olması kıymetli alan kaybını minimize etmektedir. Power Flex T1 zarif ve küçük olmasına rağmen etkilidir. Enerji tasarrufu ve çalışma verimliliği odaklı dizayn edilmiştir.

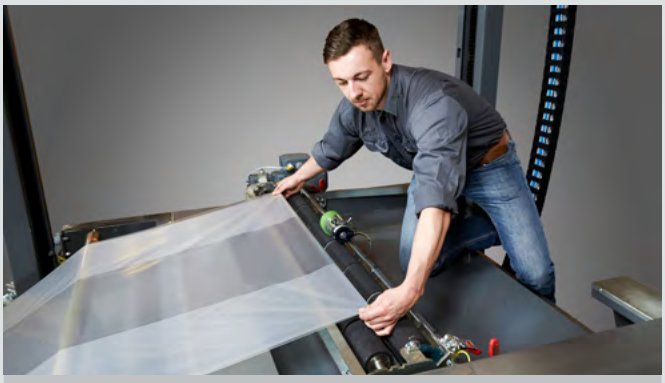

Film tasarrufu
Patentli Lachenmeier film giydirme sistemi ile %10'a varan film tasarrufu sağlanmaktadır. (Patent No EP 1184 281). Film giydirme sistemi köşelere gelen filmin gerdirme esnasında %30 oranında daha az gerilmesini, köşelerdeki filmin daha kalın kalmasını sağlar. Deforme edilmeden gerdirilen filmde cepler oluşmaz ve köşelere daha kalın film uygulanır. Bu sayede film kalınlığı inceltilerek paketleme maliyetlerinde avantajlar sağlanır. Uygulama sırasında filmin yırtılma riski de bu özellik sayesinde önemli oranda azaltılır, keskin köşelerde dahi başarı sağlanır.

klartkreativ.dk · 01.10.2016. Teknik değişikliklerden kaynaklanabilecek haklarımız saklıdır. Belirtilen bazı özellikler opsiyon özelliğindedir.

Lachenmeier
machine | film | service

Merkez Ofiz
Lachenmeier – Fynsgade 6-10 – 6400 Sønderborg – Danimarka
Tel. +45 7342 2200 – Fax +45 7342 2210 – info@lachenmeier.com

Dünya çapında İştirakler

Almanya	Lachenmeier	Tel. +49 (0700) 7342 2200	info-de@lachenmeier.com
Birleşik Krallık	Lachenmeier	Tel. +44 (0161) 205 3666	info-uk@lachenmeier.com
ABD	Lachenmeier	Tel. +1 (877) 859 7205	info-us@lachenmeier.com

www.lachenmeier.com